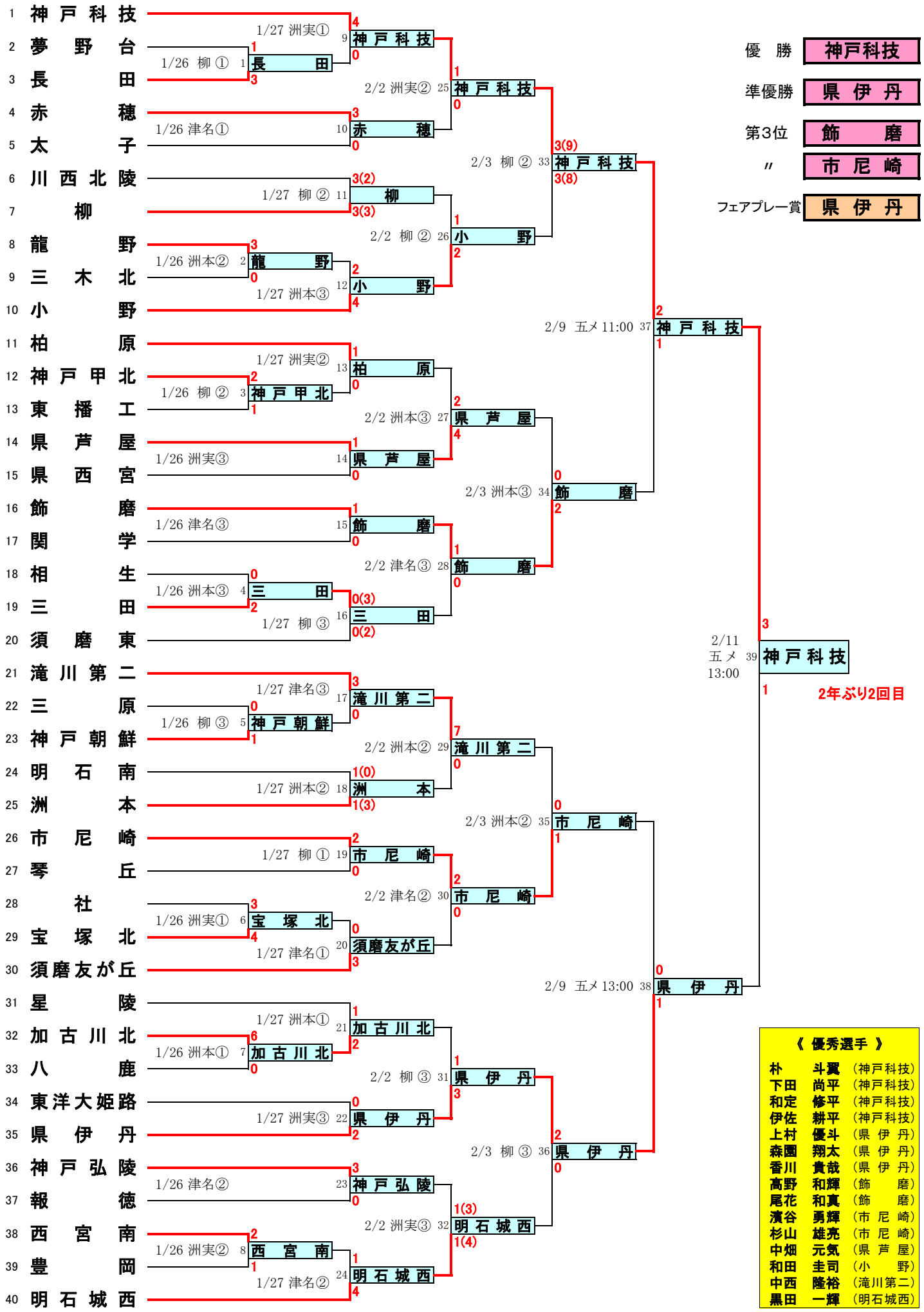平成19年度兵庫県高等学校サッカー新人大会　<男子の部>